Koramic

MEGA
ROUGE NATUREL
RENOVATION

Arch. Gérard - Lemaire & Ass.
Liège

Mega

une mégatuile à côtes

LA MEGA: UNE TUILE MULDEN TYPIQUE

La Mega fait partie, de par sa forme, de la catégorie des tuiles Mulden. Elle se caractérise par deux gouttières marquées et des côtes élevées qui lui confèrent une grande résistance à la rupture.

LA POSE ECONOMIQUE ET RAPIDE

La tendance aux tuiles de plus grand format ne cesse de se poursuivre. Sous la pression de l'augmentation des coûts de pose, Koramic a décidé de créer des tuiles en terre cuite de dimensions toujours plus grandes. La tuile Mega est une des plus grandes tuiles de la gamme Koramic. Il suffit de 10 mégatuiles pour couvrir un mètre carré. Par la combinaison de sa taille peu commune et du pureau variable, la tuile Mega se pose très rapidement, que ce soit sur une construction nouvelle ou en rénovation.

LE PUREAU VARIABLE: PRATIQUE POUR LA RENOVATION

Afin de rendre la tuile Mega encore plus appropriée pour les rénovations, elle est pourvue d'un emboîtement de tête variable sur 58 mm, également appelé pureau variable. Pour la rénovation de bâtiments, la longueur de toiture est une donnée fixe. Il peut dès lors arriver que, lors de la pose d'une nouvelle toiture, on n'aboutisse pas toujours à une tuile complète et que l'on doive, par exemple, scier à mesure la rangée supérieure de tuiles. Si cela nécessite des heures de travail supplémentaire, cela résulte aussi en une apparence moins esthétique de la toiture. Le pureau variable de la tuile Mega permet de faire aboutir les mesures des lattes sur des tuiles entières. En cas de rénovation, ce pureau variable permet encore de réaliser d'autres économies, car, si le lattage existant est encore en bon état et si l'écartement des lattes de l'ancienne toiture s'inscrit dans la distance réglable des nouvelles tuiles, celles-ci pourront être placées immédiatement. La tuile Mega se pose sans problème sur tout pureau situé entre 335 et 393 mm. Avantage supplémentaire pour les rénovations de toiture de maisons habitées: l'ouvrage sera plus rapidement fermé. Quant aux nouvelles constructions, les petites imperfections dues à une pose imprécise des lattes ne seront guère perceptibles grâce au pureau variable.

REGELBARE LATAFSTAND

LES GARANTIES DE QUALITE DE KORAMIC

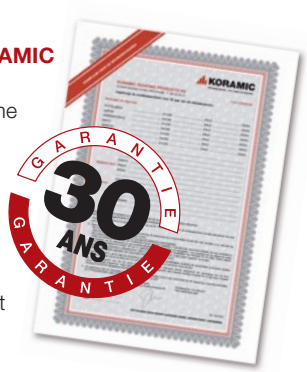

Les tuiles répondent parfaitement à la norme de production française NF EN 1304. Notre propre laboratoire contrôle les tuiles à tous les stades de la production. En outre, un laboratoire officiel externe et indépendant effectue régulièrement un contrôle, tel que prescrit par la marque de qualité NF. Cette marque de qualité garantit l'aspect, la stabilité dimensionnelle et la régularité de forme, la résistance à la flexion, l'imperméabilité et la résistance au gel.
C'est la raison pour laquelle Koramic assure une garantie de 30 ans sur la résistance au gel. Cette garantie exceptionnellement longue et étendue implique la livraison et les frais de pose gratuits des tuiles à remplacer.

Pour bénéficier de la garantie de 30 ans sur les tuiles Koramic, les prescriptions de pose de Koramic doivent être tout à fait respectées, et en particulier les règles suivantes:

- La sous-toiture doit être correctement installée.
- Les tuiles doivent être posées sur une double structure de lattes et (contre-)lattes.
- Les lattes assurant l'aération doivent présenter une épaisseur minimale de 15 mm.
- L'entrée d'air doit être suffisante, soit par une ouverture continue de 15 mm, soit par utilisation d'une latte de pied de versant ventilante, soit par installation d'un nombre suffisant de tuiles de ventilation.
- La sortie d'air doit être suffisante, soit par utilisation de sous-faîtières Koramic sèches et ventilées, soit par utilisation d'un nombre suffisant de tuiles de ventilation, soit par une sortie d'air continue de 15 mm.

Vous pourrez retrouver nos autres conditions sur notre site internet www.koramic.com.

ROUGE NATUREL 600

NUAGE 875

BRUN 682
SUR TESSON FONCE

ARDOISE 703
SUR TESSON FONCE

Koramic

fiche technique

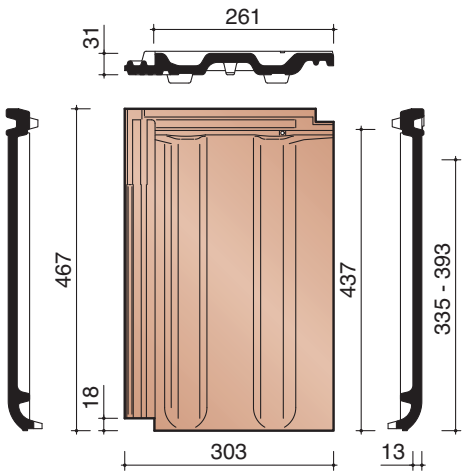

Définition:		Tuile en terre cuite à côtes,double emboîtement latéral, simple emboîtement de tête et pureau variable.
Pente minimale avec sous-toiture		
Fleece ou Fleece Plus:		25°
- Pente minimale avec lattage 335 mm avec sous-toiture Fleece Plus:		20°
- Fleece Premium:		15°, sous réserve de prise en considération des indications reprises dans la brochure spécifique Fleece Premium.
Distance de lattage:	±	335 - 393 mm [EN 1024]
Largeur utile:	±	261 mm [EN 1024]
Nombre de pièces/m²:	±	9,8 - 11,4
Poids par pièce:	±	4,2 kg
Poids par m²:	±	41,2 - 47,9 kg
Résistance à la flexion:	>	1200 N [EN 538]
Facteur d'imperméabilité:	≤	0,5 cm³/cm².d [EN 539-1]
Résistance au gel:		Ingélif [EN 539-2]
Nombre de pièces par palette:		240
Nombre de pièces par petite palette:		-
Poids par palette:	±	1030 kg
Nombre de m² par palette:	±	24,49 m² avec lattage maximal
	±	21,05 m² avec lattage minimal
Pose:		A joints droits ou à joints croisés

Vous pouvez télécharger ces informations et beaucoup d'autres, comme des cahiers de charges, sur notre site Internet: **www.koramic.com**

N°	DESCRIPTION	CODE REF.
1A	FAITIERE	1200
		1300
1B	ARETIER	1300
2A	FRONTON FAITIERE DEMI-RONDE	1240
	ABOUT DE FAITIERE STANDARD DEBUT	1330
	FRONTON STANDARD	1340
2B	ABOUT D'ARETIER	1360
3	TUILE DE RIVE GAUCHE	7020
4	TUILE DE RIVE DROITE	7030
11	TUILE FAITIERE (UNIVERSELLE)	2200
14	DEMI-TUILE	8010
16	KIT TUILE A DOUILLE + MITRON	8729
17	TUILE CHATIERE	8640
19	JONCTION	5320
		5610
24	FRONTON POUR TUILE FAITIERE UNIVERSELLE	2240

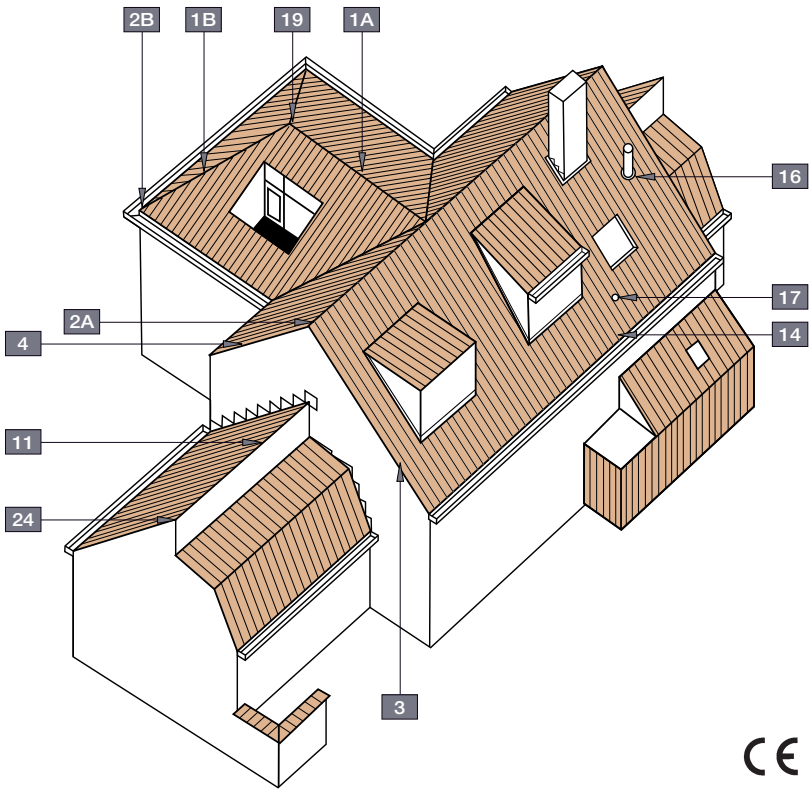

- marque de qualité NF
- conforme, sur base de la EN 1304, à la norme belge, néerlandaise et allemande

CE

Mega

ROUGE NATUREL 600

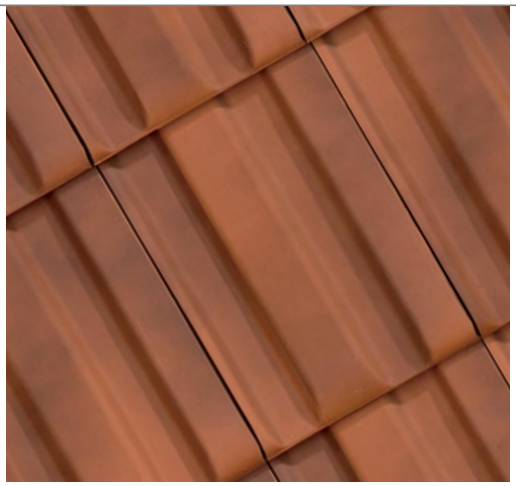

NUAGE 875

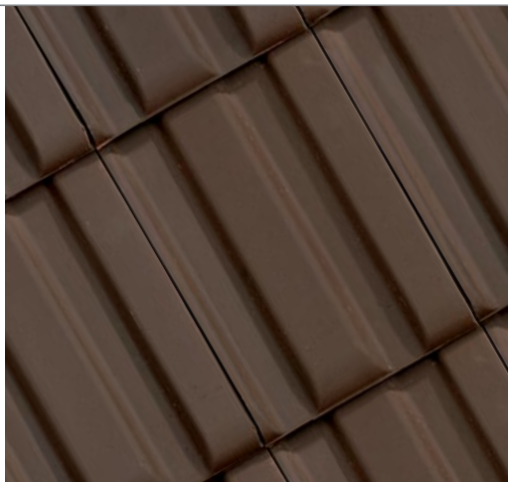

BRUN 682
SUR TESSON FONCE

ARDOISE 703
SUR TESSON FONCE

Koramic

1 MEGA
NUAGE

2 MEGA
NUAGE

3 MEGA
NUAGE

3

UNE FINITION TECHNIQUE PARFAITE

Le pureau variable, le double emboîtement latéral et le simple emboîtement de tête assurent à chaque fois une étanchéité fiable. L'arrière de la Mega possède deux talons de fixation, que les couvreurs apprécient tout particulièrement. Garantie d'un accrochage équilibré, sûr et rapide des tuiles aux lattes, ces talons permettent également de fixer les tuiles sciées autour des noues et des interruptions dans la toiture. Comme les versions brune et ardoisé sont apposées sur une masse foncée, les découpes sont moins apparentes.

plans de pose

Plan de pose longitudinale de la toiture au niveau de la faîtière

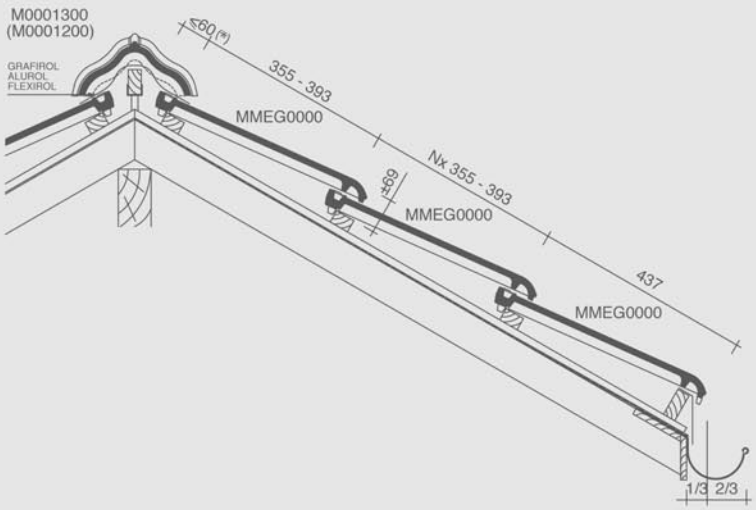

Plan de pose transversale de la toiture au niveau de la tuile de rive

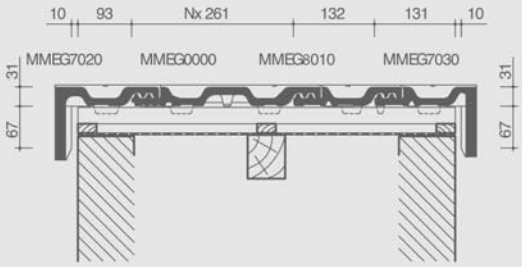

Plan de pose transversale de la toiture au niveau de la faîtière - 1200

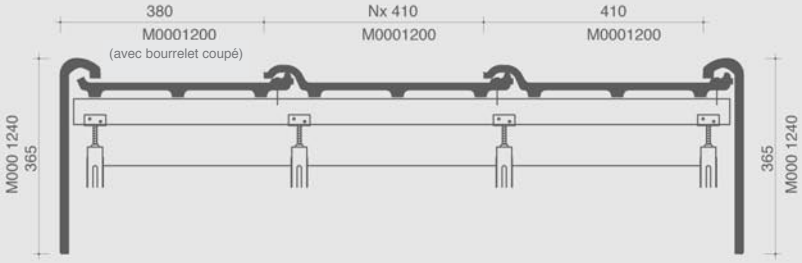

Plan de pose longitudinale de la toiture au niveau de la tuile faîtière

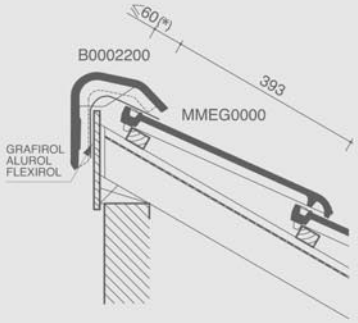

Plan de pose longitudinale de la toiture au niveau de la faîtière - 1300

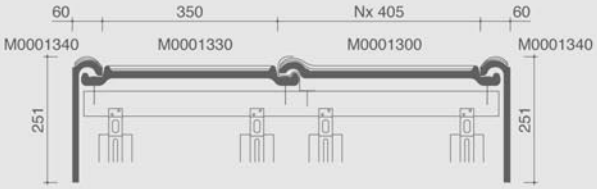

Vous pouvez télécharger ces plans de pose sur notre site Internet: **www.koramic.com**

(*) La distance dépend de l'inclinaison de la toiture ainsi que de la section des lattes et contre-lattes, et doit donc être déterminée sur place.

Mega

MEGA
ROUGE NATUREL
RENOVATION

Arch. Gérard - Lemaire & Ass.
Liège

Koramic

faîtières et arêtiers

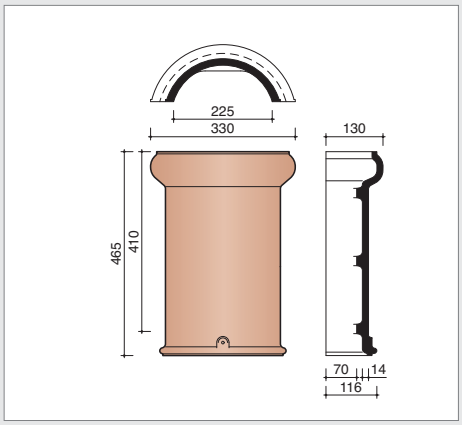

M0001200 *2,4 pièces/m crt*
Faîtière demi-ronde

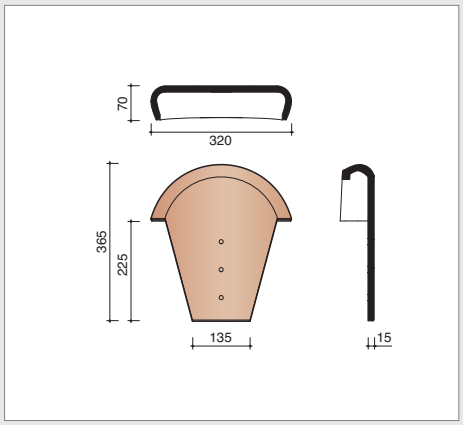

M0001240
Fronton faîtière demi-ronde

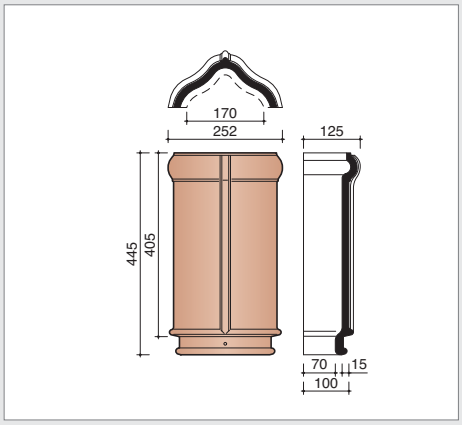

M0001300 *2,5 pièces/m crt*
Faîtière et arêtier Standard

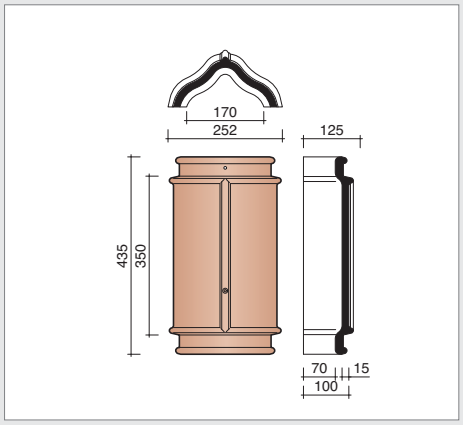

M0001330
Faîtière demi-ronde à double emboîtement Standard

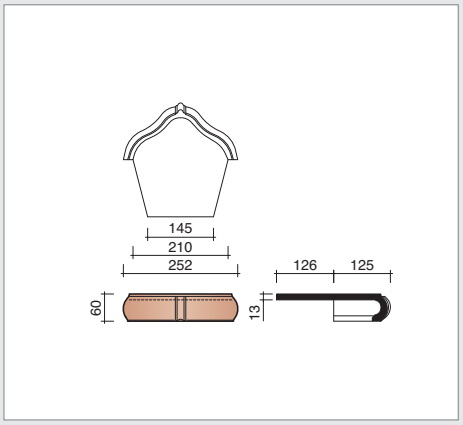

M0001340
Fronton Standard

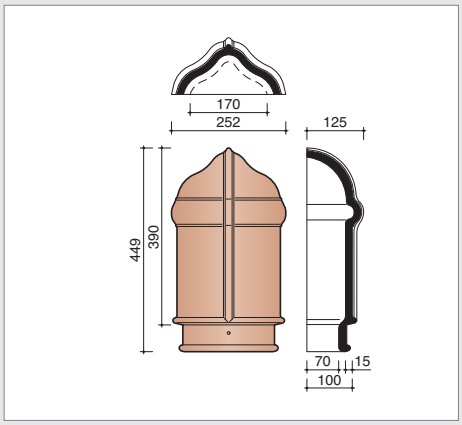

M0001360
About d'arêtier Standard

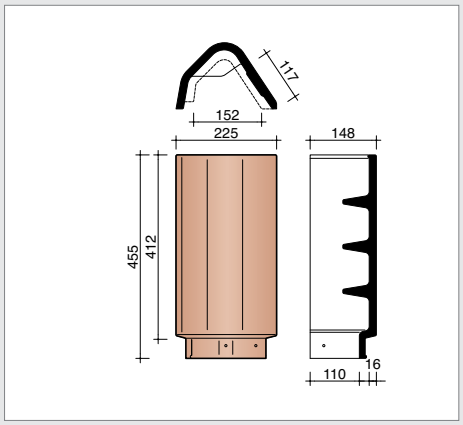

M0002200 *2,4 pièces/m crt*
Tuile faîtière universelle

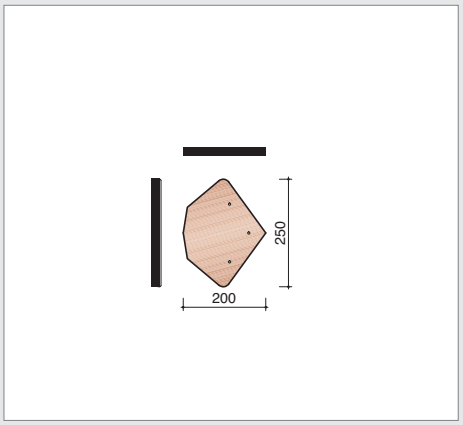

M0002240
Fronton pour tuile faîtière universelle

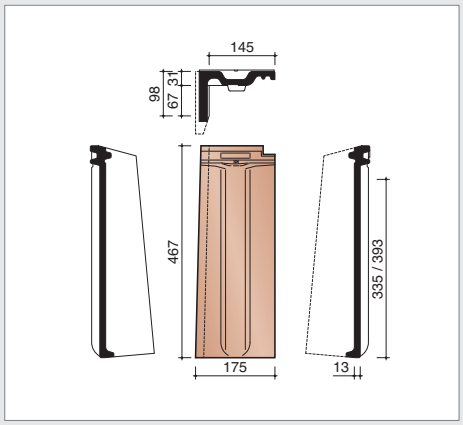

MMEG7020 *2,5 pièces/m crt*
Tuile de rive gauche

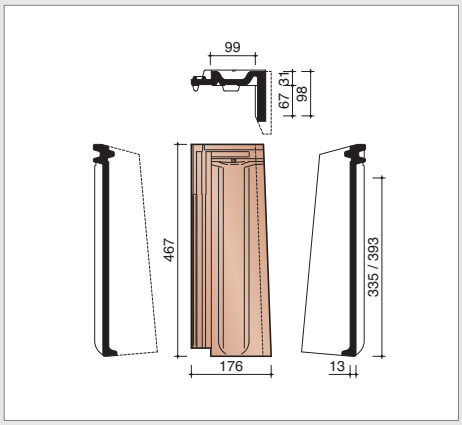

MMEG 7030 *2,5 pièces/m crt*
Tuile de rive droite

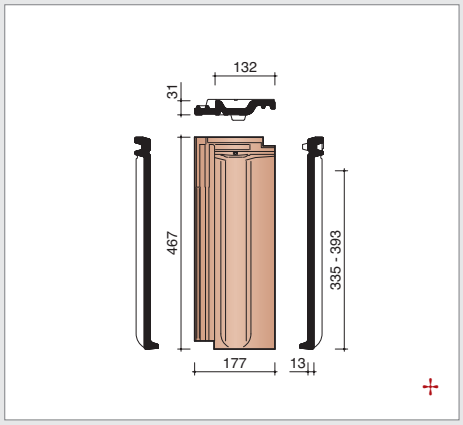

MMEG8010 *2,5 pièces/m crt*
Demi-tuile

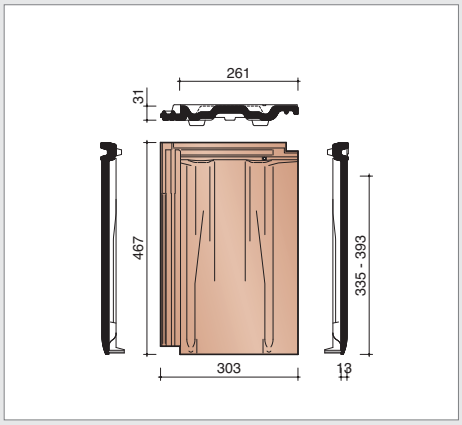

MMEG8640
Tuile chatière avec grille synthétique - 26 cm²

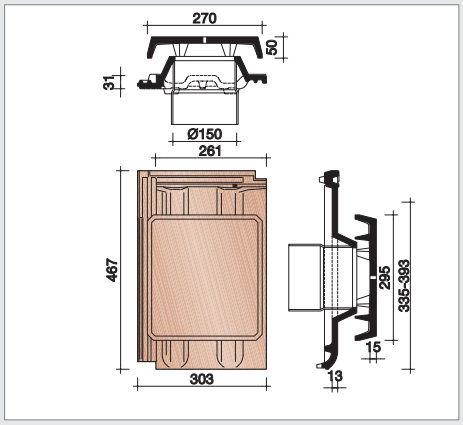

MMEG8729
Kit tuile à douille + mitron Ø 150 mm
+ module de connexion

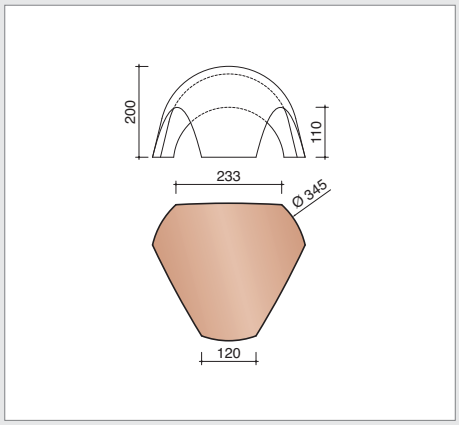

M0005320
Jonction 3 directions
en combinaison avec 1300/1200

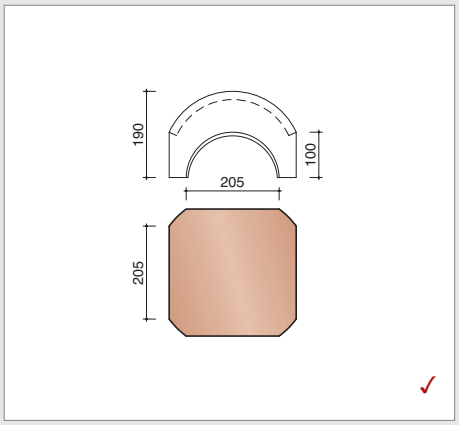

M0005610
Jonction 4 directions
en combinaison avec 1300

✓ délai de livraison sur demande
✢ doivent être utilisées en cas d'une pose à joints croisés

Koramic

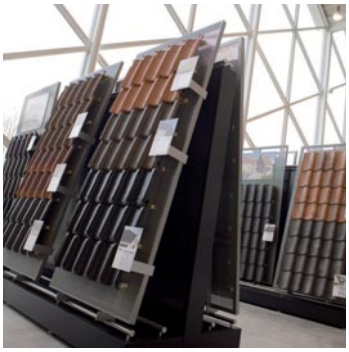

POUR NOUS CONTACTER

T 056 24 96 38 - F 056 20 47 60 - info@koramic.com

Ligne Info technique:

T 056 24 96 27 - technicalinfo@wienerberger.com

Vous pouvez à tout moment consulter notre site web:
www.koramic.com

SHOWROOMS

LONDERZEEL

A12 - Koning Leopoldlaan 1, 2870 Breendonk - T 052 31 10 10

KORTRIJK

Kapel ter Bede 88, 8500 Kortrijk - T 056 24 95 88

MIXTE
Papier issu de sourses responsables
FSC® C021743

Wienerberger

Wienerberger SA
Kapel ter Bede 121, B-8500 Kortrijk
info@koramic.com - www.koramic.com

Ce document n'est pas contractuel. Les couleurs qui figurent dans cette brochure reproduisent les teintes naturelles de nos matériaux aussi fidèlement que les techniques d'impression le permettent. Wienerberger SA se réserve le droit de modifier son assortiment et les données techniques. 09-2014

Les tuiles terre cuite peuvent présenter une légère différence de teinte d'une fabrication à l'autre. Les échantillons que nous distribuons dans nos salles d'exposition datent toujours de fabrications précédentes et ne sont donnés qu'à titre indicatif en ce qui concerne les teintes. Par conséquent, ils ne sont pas contractuels.

Les inclinaisons de toiture inférieures à celles que nous avons reprises exigent la prise de mesures particulières.